ประกาศองค์การบริหารส่วนตำบลหนองแวง
เรื่อง ประกาศกำหนดราคากลางโครงการติดตั้งประตูเหล็กดัด และหน้าต่างเหล็กดัด
อาคารศูนย์พัฒนาเด็กเล็กบ้านหนองแวง
ตำบลหนองแวง อำเภอเทพารักษ์ จังหวัดนครราชสีมา

ด้วย องค์การบริหารส่วนตำบลหนองแวง อำเภอเทพารักษ์ จังหวัดนครราชสีมา ได้จัดทำตารางแสดงวงเงินงบประมาณที่ได้รับจัดสรรและราคากลางในงานก่อสร้าง ประจำปีงบประมาณ ๒๕๖๗ โครงการติดตั้งประตูเหล็กดัด และหน้าต่างเหล็กดัด อาคารศูนย์พัฒนาเด็กเล็กบ้านหนองแวง ตำบลหนองแวง อำเภอเทพารักษ์ จังหวัดนครราชสีมา เรียบร้อยแล้ว

เพื่อเป็นการเปิดเผยข้อมูลรายละเอียดราคากลางและการคำนวณราคากลาง ตามหนังสือกรมบัญชีกลาง ด่วนที่สุด ที่ กค ๐๔๐๕.๓/ว ๔๕๓ ลงวันที่ ๓ ตุลาคม ๒๕๖๑ แจ้งแนวทางประกาศรายละเอียดข้อมูลราคากลางและการคำนวณราคากลางเกี่ยวกับการจัดซื้อจัดจ้างของหน่วยงานของรัฐ เพื่อให้หน่วยงานของรัฐดำเนินการประกาศรายละเอียดข้อมูลราคากลางและการคำนวณราคากลางเกี่ยวกับการจัดซื้อจัดจ้างของหน่วยงานของรัฐเป็นไปแนวทางเดียวกัน และสอดคล้องกับแนวทางปฏิบัติตามพระราชบัญญัติการจัดซื้อจัดจ้างและการบริหารพัสดุภาครัฐ พ.ศ.๒๕๖๐ มาตรา ๖๓ ภายใต้บังคับมาตรา ๖๒ ให้หน่วยงานของรัฐประกาศรายละเอียดข้อมูลราคากลางและการคำนวณราคากลาง องค์การบริหารส่วนตำบลหนองแวง จึงประกาศกำหนดราคากลางโครงการติดตั้งประตูเหล็กดัด และหน้าต่างเหล็กดัด อาคารศูนย์พัฒนาเด็กเล็กบ้านหนองแวง ตำบลหนองแวง อำเภอเทพารักษ์ จังหวัดนครราชสีมา ประจำปีงบประมาณ ๒๕๖๗

จึงประกาศให้ทราบโดยทั่วกัน

ประกาศ ณ วันที่ 30 เดือน กรกฎาคม พ.ศ. ๒๕๖๗

(นางเพียร แซ่ลี้)
นายกองค์การบริหารส่วนตำบลหนองแวง

ตารางแสดงวงเงินงบประมาณที่ได้รับจัดสรรและราคากลางในงานจ้างก่อสร้าง

๑. ชื่อโครงการติดตั้งประตูเหล็กดัด และหน้าต่างเหล็กดัด อาคารศูนย์พัฒนาเด็กเล็กบ้านหนองแวง ตำบลหนองแวง อำเภอเทพารักษ์ จังหวัดนครราชสีมา

หน่วยงานเจ้าของโครงการ องค์การบริหารส่วนตำบลหนองแวง อำเภอเทพารักษ์ จังหวัดนครราชสีมา

๒. วงเงินงบประมาณที่ได้รับจัดสรร ๗๓,๐๐๐.-บาท (-เจ็ดหมื่นสามพันบาทถ้วน-)

๓. ลักษณะงาน

โดยสังเขป ๑. ประตูเหล็กดัด ขนาด ๒.๑๐×๐.๘๔ ม. จำนวน ๑ ช่อง ๒. ประตูเหล็กดัด ขนาด ๒.๐๑×๐.๙๔ ม. จำนวน ๑ ช่อง ๓. ประตูเหล็กดัด ขนาด ๒.๐๘×๐.๘๔ ม. จำนวน ๑ ช่อง ๔. ประตูเหล็กดัด ขนาด ๒.๐๔×๐.๘๔ ม. จำนวน ๑ ช่อง ๕. ประตูเหล็กดัด ขนาด ๑.๖๔×๒.๑๐ ม. จำนวน ๑ ช่อง ๖. ประตูเหล็กดัด ขนาด ๒.๐๖×๐.๙๕ ม. จำนวน ๑ ช่อง ๗. หน้าต่างเหล็กดัด ขนาด ๒.๑๐×๐.๘๔ ม. จำนวน ๑ ช่อง ๘. หน้าต่างเหล็กดัด ขนาด ๒.๑๐×๑.๖๕ ม. จำนวน ๑ ช่อง ๙. หน้าต่างเหล็กดัด ขนาด ๑.๕๐×๑.๖๗ ม. จำนวน ๑ ช่อง ๑๐. หน้าต่างเหล็กดัด ขนาด ๒.๑๐×๑.๖๗ ม. จำนวน ๑ ช่อง ๑๑. หน้าต่างเหล็กดัด ขนาด ๒.๑๐×๑.๖๕ ม. จำนวน ๑ ช่อง ๑๒. หน้าต่างเหล็กดัด ขนาด ๒.๑๐×๑.๖๗ ม. จำนวน ๑ ช่อง ๑๓. หน้าต่างเหล็กดัด ขนาด ๒.๑๐×๑.๖๗ ม. จำนวน ๑ ช่อง ๑๔. หน้าต่างเหล็กดัด ขนาด ๑.๕๐×๑.๖๕ ม. จำนวน ๑ ช่อง ๑๕. หน้าต่างเหล็กดัด ขนาด ๒.๑๐×๑.๖๕ ม. จำนวน ๑ ช่อง ๑๖. หน้าต่างเหล็กดัด ขนาด ๓.๒๐×๑.๖๕ ม. จำนวน ๑ ช่อง ๑๗. หน้าต่างเหล็กดัด ขนาด ๓.๒๐×๑.๖๕ ม. จำนวน ๑ ช่อง (ตามแบบที่องค์การบริหารส่วนตำบลหนองแวงกำหนด เลขที่ ๓๙/๒๕๖๗)

๔. ราคากลางคำนวณ ณ วันที่ ๑๗ กรกฎาคม ๒๕๖๗ เป็นเงิน ๕๖,๕๐๐.-บาท

๕. บัญชีประมาณการราคากลาง

๕.๑ แบบสรุปราคากลางงานก่อสร้างทาง สะพาน และท่อลอดเหลี่ยม

๕.๒ แบบแปลนงานก่อสร้าง

๕.๓ รายละเอียดประมาณราคาก่อสร้าง

๖. รายชื่อคณะกรรมการกำหนดราคากลาง

๖.๑ นายปภาวิน เหิดขุนทด ตำแหน่ง นายช่างโยธา ประธานกรรมการ

๖.๒ นางวรนุช ระวีพรมราช ตำแหน่ง เจ้าพนักงานการเงินและบัญชีชำนาญงาน กรรมการ

๖.๓ นางสาวอุมากรณ์ หม่องคำหมื่น ตำแหน่ง เจ้าพนักงานธุรการ กรรมการ/เลขานุการ

แบบ ปร. 4

โครงการ ติดตั้งประตูเหล็กดัดและหน้าต่างเหล็กดัด อาคารศูนย์พัฒนาเด็กเล็กบ้านหนองแวง

รายละเอียดโครงการ ติดตั้งเหล็กดัด อาคารศูนย์พัฒนาเด็กเล็กบ้านหนองแวง หมู่ที่ 1 ต.หนองแวง อ.เทพารักษ์ จ.นครราชสีมา

1.เหล็กดัด ขนาด 2.10 x 0.84 ม. จำนวน 1 ช่อง 2. เหล็กดัด ขนาด 2.10 x 0.84 ม. จำนวน 1 ช่อง 3. เหล็กดัด ขนาด 2.08 x 0.84 ม. จำนวน 1 ช่อง
4. เหล็กดัด ขนาด 2.04 x 0.84 ม. จำนวน 1 ช่อง 5. เหล็กดัด ขนาด 1.64 x 2.10 ม. จำนวน 9 ช่อง 6. เหล็กดัด ขนาด 2.06 x 0.95 ม. จำนวน 1 ช่อง
7.เหล็กดัด ขนาด 2.10 x 0.84 ม. จำนวน 1 ช่อง 8. เหล็กดัด ขนาด 2.10 x 1.65 ม. จำนวน 1 ช่อง 9. เหล็กดัด ขนาด 1.50 x 1.67 ม. จำนวน 1 ช่อง
10. เหล็กดัด ขนาด 2.10 x 1.67 ม. จำนวน 1 ช่อง 11. เหล็กดัด ขนาด 2.10 x 1.65 ม. จำนวน 1 ช่อง 12. เหล็กดัด ขนาด 2.10 x 1.67 ม. จำนวน 1 ช่อง
13. เหล็กดัด ขนาด 2.10 x 1.67 ม. จำนวน 9 ช่อง 14. เหล็กดัด ขนาด 1.50 x 1.65 ม. จำนวน 1 ช่อง 15.เหล็กดัด ขนาด 2.10 x 1.65 ม. จำนวน 1 ช่อง
16. เหล็กดัด ขนาด 3.20 x 1.65 ม. จำนวน 1 ช่อง 17. เหล็กดัด ขนาด 3.20 x 1.65 ม. จำนวน 1 ช่อง

แบบเลขที่ ๑๑/๖๗

ลำดับ	รายการ	จำนวน	หน่วย	ราคาวัสดุ		ค่าแรง		รวมเงิน
				ราคา/หน่วย	เป็นเงิน	ราคา/หน่วย	เป็นเงิน	
1	เหล็กดัด ขนาด 2.10 x 0.84 ม.	1	ช่อง	3,000.00	3,000.00			3,000.00
2	เหล็กดัด ขนาด 2.01 x 0.94 ม.	1	ช่อง	3,000.00	3,000.00			3,000.00
3	เหล็กดัด ขนาด 2.08 x 0.84 ม.	1	ช่อง	3,000.00	3,000.00			3,000.00
4	เหล็กดัด ขนาด 2.04 x 0.84 ม.	1	ช่อง	3,000.00	3,000.00			3,000.00
5	เหล็กดัด ขนาด 1.64 x 2.10 ม.	1	ช่อง	3,000.00	3,000.00			3,000.00
6	เหล็กดัด ขนาด 2.06 x 0.95 ม.	1	ช่อง	3,000.00	3,000.00			3,000.00
7	เหล็กดัด ขนาด 2.10 x 0.84 ม.	1	ช่อง	3,500.00	3,500.00			3,500.00
8	เหล็กดัด ขนาด 2.10 x 1.65 ม.	1	ช่อง	3,500.00	3,500.00			3,500.00
9	เหล็กดัด ขนาด 1.50 x 1.67 ม.	1	ช่อง	3,000.00	3,000.00			3,000.00
10	เหล็กดัด ขนาด 2.10 x 1.67 ม.	1	ช่อง	3,500.00	3,500.00			3,500.00
11	เหล็กดัด ขนาด 2.10 x 1.65 ม.	1	ช่อง	3,500.00	3,500.00			3,500.00
12	เหล็กดัด ขนาด 2.10 x 1.67 ม.	1	ช่อง	3,500.00	3,500.00			3,500.00
13	เหล็กดัด ขนาด 2.10 x 1.67 ม.	1	ช่อง	3,500.00	3,500.00			3,500.00
14	เหล็กดัด ขนาด 1.50 x 1.65 ม.	1	ช่อง	3,000.00	3,000.00			3,000.00
15	เหล็กดัด ขนาด 2.10 x 1.65 ม.	1	ช่อง	3,500.00	3,500.00			3,500.00
16	เหล็กดัด ขนาด 3.20 x 1.65 ม.	1	ช่อง	4,000.00	4,000.00			4,000.00
17	เหล็กดัด ขนาด 3.20 x 1.65 ม.	1	ช่อง	4,000.00	4,000.00			4,000.00
	รวม							56,500.00

ลงชื่อ.....กรรมการ

(นายปภาวิน เหิดขุนทด)

ตำแหน่ง นายช่างโยธาชำนาญงาน

ลงชื่อ.....กรรมการ

(นางวรนุช ระวีพรมราช)

ตำแหน่ง เจ้าพนักงานการเงินและบัญชีชำนาญงาน

ลงชื่อ.....กรรมการ

(นางสาวอุมากรณ์ หม่องคำหมื่น)

ตำแหน่ง นักวิชาการเกษตรปฏิบัติการ

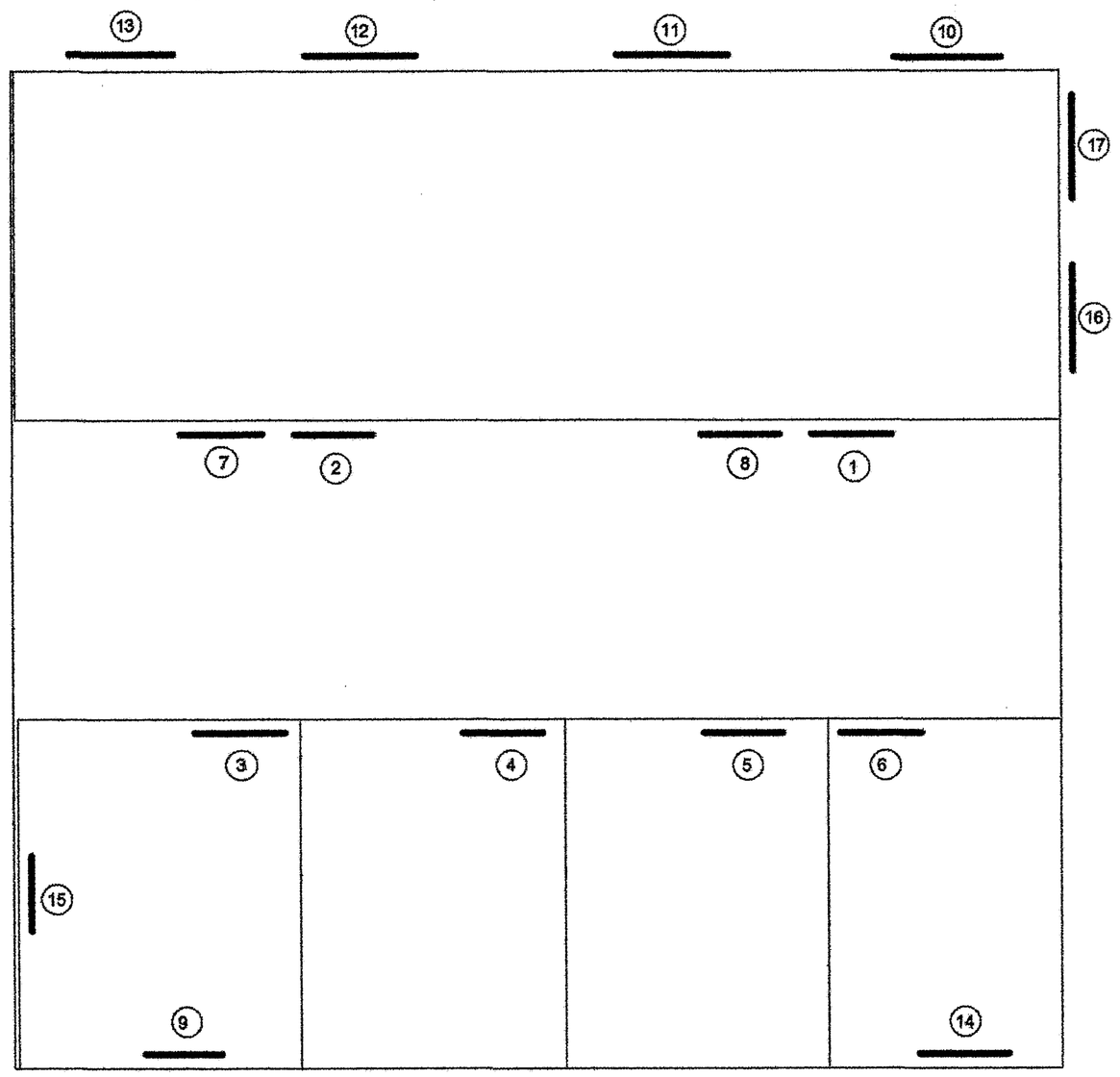

อาคารศูนย์พัฒนาเด็กเล็กบ้านหนองแวง

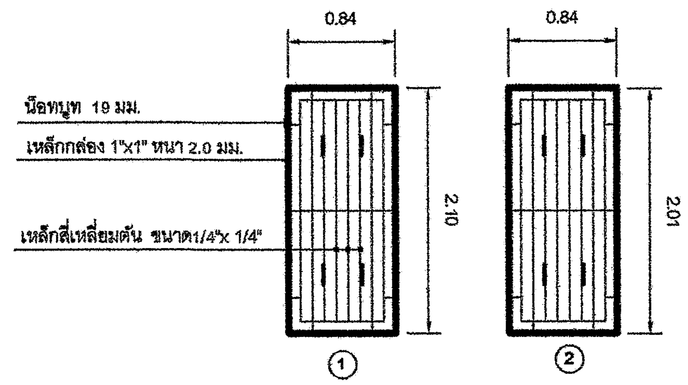

ประตูเหล็กดัด

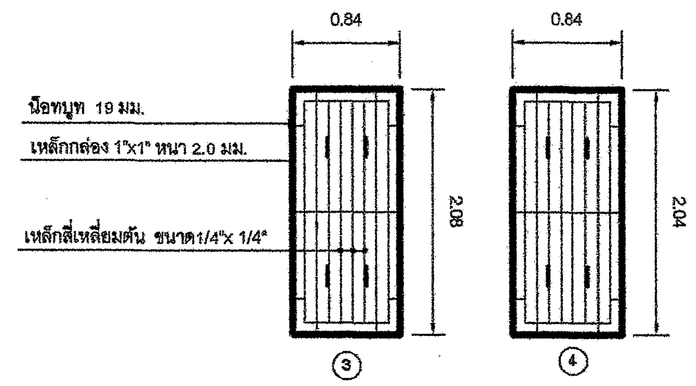

ประตูเหล็กดัด

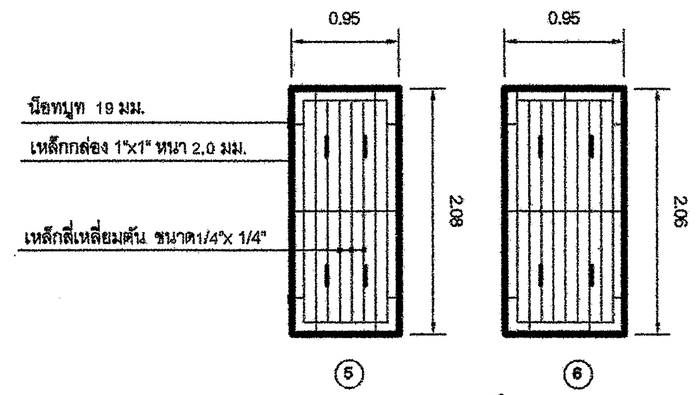

ประตูเหล็กดัด

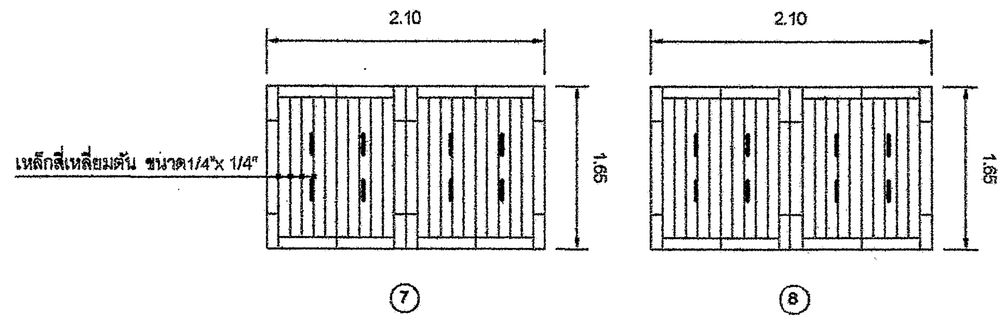

หน้าต่างเหล็กดัด

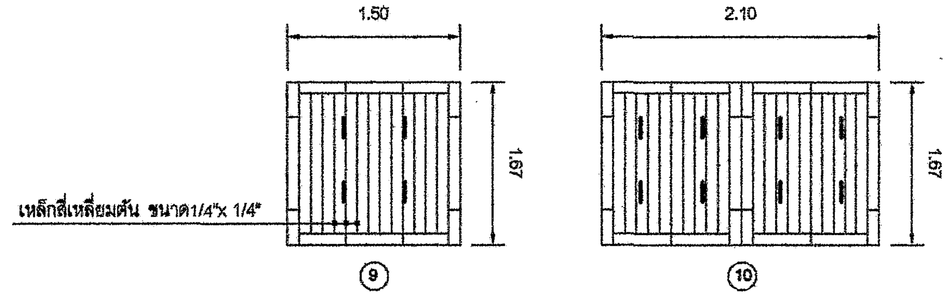

หน้าต่างเหล็กดัด

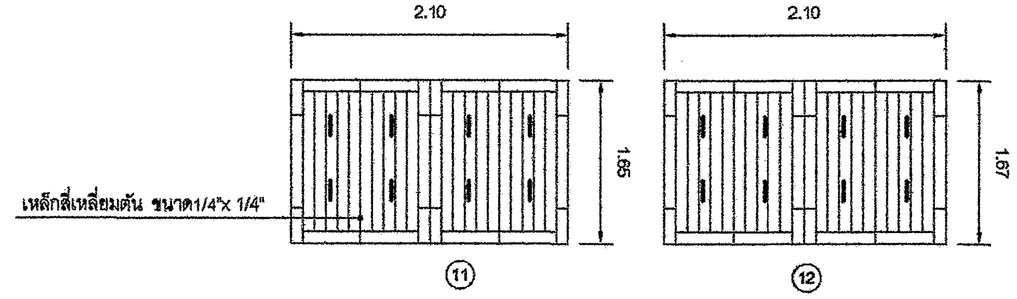

หน้าต่างเหล็กดัด

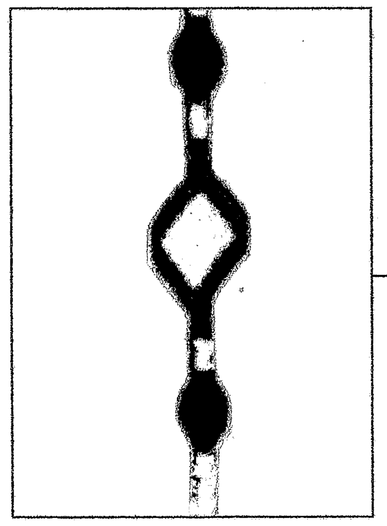

ลวดลายเหล็กดัด

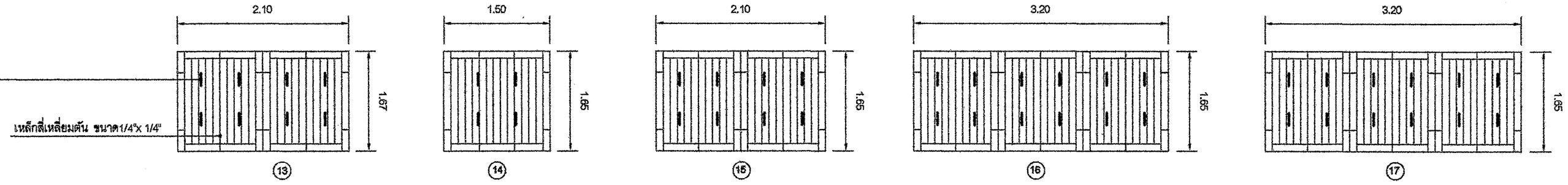

หน้าต่างเหล็กดัด

***หมายเหตุ** ระยะห่างช่องเหล็กดัด ไม่เกิน 10 ซ.ม.

อบต.หนองแวง อ.เทพารักษ์ จ.นครราชสีมา	โครงการ ติดตั้งประตูเหล็กดัดและหน้าต่างเหล็กดัดอาคารศูนย์พัฒนาเด็กเล็กบ้านหนองแวง	สำรวจ นายปภาวิน เหิดขุนทด นายช่างโยธาชำนาญงาน		เห็นชอบ นางสุกัญญาลักษณ์ ศิรินูรณ์ รองปลัดรักษา ราชการแทน ปลัด อบต.หนองแวง		แสดงแบบ **แผนที่สังเขป**	
	สถานที่ก่อสร้าง อาคารศูนย์พัฒนาเด็กเล็กบ้านหนองแวง ตำบลหนองแวง อำเภอเทพารักษ์ จังหวัดนครราชสีมา	เขียนแบบ/ออกแบบ นายยงยุทธ ไชจัตุรัส ผู้ช่วยนายช่างโยธา อบต.หนองแวง		อนุมัติ นางเพียร แซ่ลี้ นายก อบต.หนองแวง		เลขที่แบบ วัน/เดือนปี มาตราส่วน	39/67
		ตรวจแบบ นางสาวพวงเพชร ศรีมาตย์ หัวหน้าสำนักปลัด รักษาราชการแทน ผู้อำนวยการกองช่าง อบต.หนองแวง				จำนวน	1 / 1 แผ่น